Alimentatori Fascinum

ALIMENTATORE LED 12W 700MA CORR.COSTANTE 2-16V

Cod: **MID0015**

IP20
Protetto contro corpi solidi di dimensioni superiori a 12 mm

II
Classe di protezione II

Garanzia ReeR
La ReeR garantisce il prodotto per un periodo della durata di 3 anni

Descrizione tecnica

Codice prodotto: MID0015 | Categoria: Accessori | Modello: Driver Fascinum | Descrizione prodotto: ALIMENTATORE LED 12W 700MA CORR.COSTANTE 2-16V | Larghezza (mm): 34 | Lunghezza (mm): 115 | Altezza (mm): 19 | Grado IP: IP 20 | Potenza nominale (W): 12 | Alimentazione: 100/240V 50/60Hz | Classe di isolamento: II | Dimmerabile: No |

REER SPA
Via Carcano 32 - 10153 - Torino, Italia
Tel: +39 011 9969833 - Mail: vendite@reer.it - www.reerlighting.com

Dati meccanici

Larghezza (mm)	34
Lunghezza (mm)	115
Altezza (mm)	19

Grado IP	IP 20
Colore finitura	Bianco

Dati elettrici

Potenza nominale (W)	1,2
Alimentazione	100-240V 50/60Hz
Classe di isolamento	II

Dimmerabile	No

REER SPA
Via Carcano 32 - 10153 - Torino, Italia
Tel: +39 011 9969833 - Mail: vendite@reer.it - www.reerlighting.com

Disegno tecnico

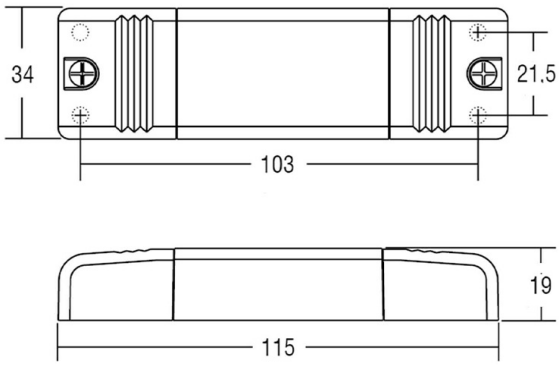

REER SPA
Via Carcano 32 - 10153 - Torino, Italia
Tel: +39 011 9969833 - Mail: vendite@reer.it - www.reerlighting.com