Alimentatori Fascinum

ALIMENTATORE LED 2.5-15W 300MA COR.COST.2-41.5V

Cod: **MID0014**

IP20
Protetto contro corpi solidi di dimensioni superiori a 12 mm

II
Classe di protezione II

Garanzia ReeR
La ReeR garantisce il prodotto per un periodo della durata di 3 anni

Descrizione tecnica

Codice prodotto: MID0014 | Categoria: Accessori | Modello: Driver Fascinum | Descrizione prodotto: ALIMENTATORE LED 2.5-15W 300MA COR.COST.2-41.5V | Larghezza (mm): 34 | Lunghezza (mm): 115 | Altezza (mm): 19 | Grado IP: IP 20 | Potenza nominale (W): 2,5 - 15 | Alimentazione: 220/240V 50/60Hz | Classe di isolamento: II | Dimmerabile: No |

REER SPA
Via Carcano 32 - 10153 - Torino, Italia
Tel: +39 011 9969833 - Mail: vendite@reer.it - www.reerlighting.com

Dati meccanici

Larghezza (mm)	34
Lunghezza (mm)	115
Altezza (mm)	19

Grado IP	IP 20
Colore finitura	Bianco

Dati elettrici

Potenza nominale (W)	2,5 - 15
Alimentazione	220/240V 50/60Hz
Classe di isolamento	II

Dimmerabile	No

REER SPA
Via Carcano 32 - 10153 - Torino, Italia
Tel: +39 011 9969833 - Mail: vendite@reer.it - www.reerlighting.com

Disegno tecnico

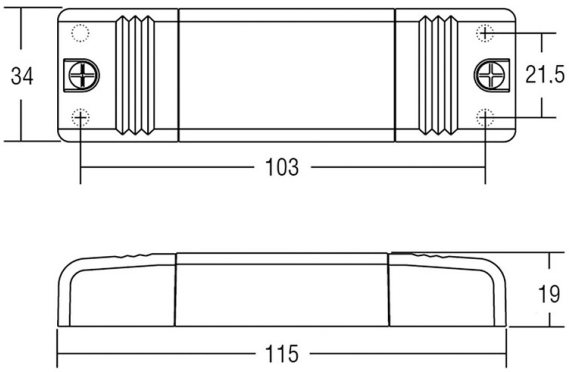

REER SPA
Via Carcano 32 - 10153 - Torino, Italia
Tel: +39 011 9969833 - Mail: vendite@reer.it - www.reerlighting.com