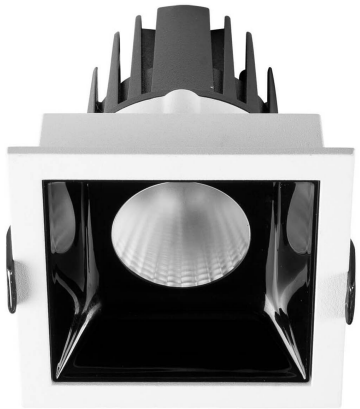

Teatro quadro 16W

TEATRO QUADRO 16W 4000K 15° cornice nera

Cod: **MIC0137**

IP20
Protetto contro corpi solidi di dimensioni superiori a 12 mm

II
Classe di protezione II

CRI >90
Indice di resa cromatica >90

Conforme ai CAM
Prodotto conforme ai CAM (Criteri Ambientali Minimi) Edifici, per installazione in interni ed esterni

Garanzia ReeR
La ReeR garantisce il prodotto per un periodo della durata di 3 anni

Descrizione tecnica

Codice prodotto: MIC0137 | Categoria: Apparecchi da interni | Modello: Teatro quadro 16W | Descrizione prodotto: TEATRO QUADRO 16W 4000K 15° cornice nera | Tipo di sorgente: COB | Temperatura colore (CCT): 4000K | Indice resa cromatica (CRI): > 90 | MacAdam (SDCM): < 3 | Flusso luminoso (lm): 1215 | Angolo di emissione: 15° | Sicurezza fotobiologica: RG2 (rischio moderato) | Durata del LED: 50.000 h | Larghezza (mm): 86 | Lunghezza (mm): 86 | Altezza (mm): 108 | Foro di incasso (mm): 78 x 78 | Peso (g): 320 | Grado IP: IP 20 | Colore finitura: Bianco RAL9003 | Tipologia di finitura: Verniciato a polveri di poliestere | Materiale corpo: Alluminio | Materiale diffussore: PC (policarbonato) | Temperatura operativa massima: -25° C | Temperatura operativa minima: +50° C | Potenza nominale (W): 16 | Fattore di potenza: > 0,7 | Alimentazione: 220/240V 50/60Hz | Alimentatore: Incluso | Classe di isolamento: II | Dimmerabile: No |

REER SPA
Via Carcano 32 - 10153 - Torino, Italia
Tel: +39 011 9969833 - Mail: vendite@reer.it - www.reerlighting.com

Dati illuminotecnici

Tipo di sorgente	COB
Temperatura colore (CCT)	4000K
Indice resa cromatica (CRI)	> 90
MacAdam (SDCM)	< 3
Flusso luminoso (lm)	1215

Angolo di emissione	15°
Sicurezza fotobiologica	RG2 (rischio moderato)
Durata del LED	50.000 h

Dati meccanici

Larghezza (mm)	86
Lunghezza (mm)	86
Altezza (mm)	108
Foro di incasso (mm)	78 x 78
Peso (g)	320

Grado IP	IP 20
Colore finitura	Nero
Tipologia di finitura	Verniciato a polveri di poliestere
Materiale corpo	Alluminio

Dati elettrici

Potenza nominale (W)	16
Fattore di potenza	0,7
Alimentazione	220/240V 50/60Hz
Alimentatore	Incluso

Classe di isolamento	II
Dimmerabile	No

REER SPA
Via Carcano 32 - 10153 - Torino, Italia
Tel: +39 011 9969833 - Mail: vendite@reer.it - www.reerlighting.com

Fotometria

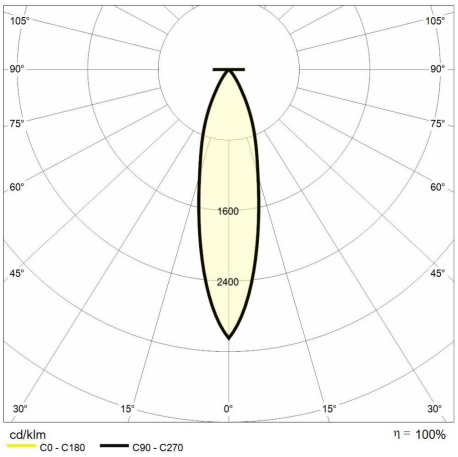

Disegno tecnico

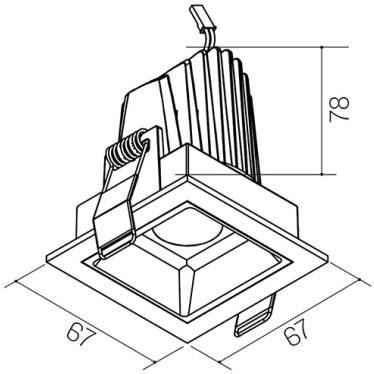

REER SPA
Via Carcano 32 - 10153 - Torino, Italia
Tel: +39 011 9969833 - Mail: vendite@reer.it - www.reerlighting.com