Globo 29W

GLOBO 29W 4000K 24° Bianco RAL9003

Cod: **MIC0071**

IP20
Protetto contro corpi solidi di dimensioni superiori a 12 mm

II
Classe di protezione II

CRI >90
Indice di resa cromatica >90

Conforme ai CAM
Prodotto conforme ai CAM (Criteri Ambientali Minimi) Edifici, per installazione in interni ed esterni

Garanzia ReeR
La ReeR garantisce il prodotto per un periodo della durata di 3 anni

Descrizione tecnica

Codice prodotto: MIC0071 | Categoria: Apparecchi da interni | Modello: Globo 29W | Descrizione prodotto: GLOBO 29W 4000K 24° Bianco RAL9003 | Temperatura colore (CCT): 4000K | Indice resa cromatica (CRI): > 90 | MacAdam (SDCM): < 3 | Flusso luminoso (lm): 2315 | Angolo di emissione: 24° | Sicurezza fotobiologica: RG2 (rischio moderato) | Durata del LED: 50.000 h | Diametro (mm): 125 | Altezza (mm): 122 | Foro di incasso (mm): Ø 115 | Peso (g): 670 | Grado IP: IP 20 | Colore finitura: Bianco RAL9003 | Materiale corpo: Alluminio e PC | Temperatura operativa massima: -25° C | Temperatura operativa minima: +50° C | Potenza nominale (W): 29 | Fattore di potenza: > 0,9 | Alimentazione: 220/240V 50/60Hz 700mA | Alimentatore: Incluso | Classe di isolamento: II | Dimmerabile: No |

REER SPA
Via Carcano 32 - 10153 - Torino, Italia
Tel: +39 011 9969833 - Mail: vendite@reer.it - www.reerlighting.com

Dati illuminotecnici

Temperatura colore (CCT)	4000K
Indice resa cromatica (CRI)	> 90
MacAdam (SDCM)	< 3
Flusso luminoso (lm)	2315
Angolo di emissione	24°

Sicurezza fotobiologica	RG2 (rischio moderato)
Durata del LED	50.000 h

Dati meccanici

Diametro (mm)	125
Altezza (mm)	122
Foro di incasso (mm)	Ø 115
Peso (g)	670
Grado IP	IP 20

Colore finitura	Bianco RAL9003
Materiale corpo	Alluminio e PC
Temperatura operativa massima	-25° C
Temperatura operativa minima	+50° C

Dati elettrici

Potenza nominale (W)	29
Fattore di potenza	0,9
Alimentazione	220/240V 50/60Hz 700mA
Alimentatore	Incluso

Classe di isolamento	II
Dimmerabile	No

REER SPA
Via Carcano 32 - 10153 - Torino, Italia
Tel: +39 011 9969833 - Mail: vendite@reer.it - www.reerlighting.com

Fotometria

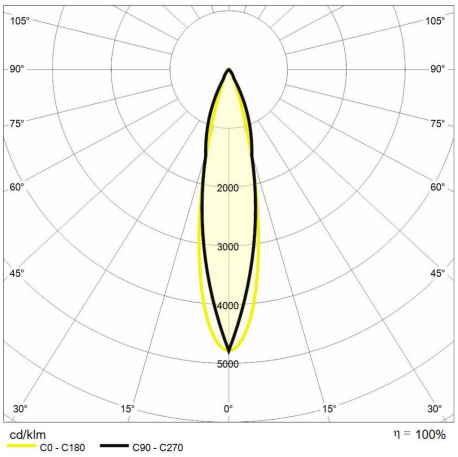

Disegno tecnico

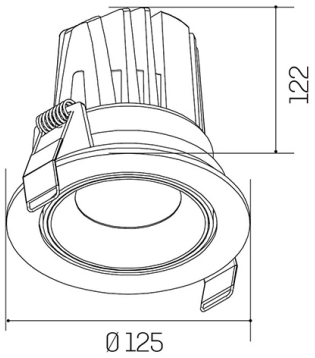

REER SPA
Via Carcano 32 - 10153 - Torino, Italia
Tel: +39 011 9969833 - Mail: vendite@reer.it - www.reerlighting.com