Altissimo 35W

ALTISSIMO 35W 3000K 15° Orientabile Bianco

Cod: **MIC0050**

IP20
Protetto contro corpi solidi di dimensioni superiori a 12 mm

II
Classe di protezione II

CRI >90
Indice di resa cromatica >90

Garanzia ReeR
La ReeR garantisce il prodotto per un periodo della durata di 3 anni

Descrizione tecnica

Codice prodotto: MIC0050 | Categoria: Apparecchi da interni | Modello: Altissimo 35W | Descrizione prodotto: ALTISSIMO 35W 3000K 15° Orientabile Bianco | Temperatura colore (CCT): 3000K | Indice resa cromatica (CRI): > 90 | MacAdam (SDCM): < 3 | Flusso luminoso (lm): 3411 | Angolo di emissione: 15° | Sicurezza fotobiologica: RG1 (rischio basso) | Durata del LED: 30.000 h | Diametro (mm): 135 | Altezza (mm): 138 | Foro di incasso (mm): Ø 120 | Peso (g): 800 | Grado IP: IP 20 | Colore finitura: Bianco RAL9003 | Tipologia di finitura: Verniciato a polveri di poliestere | Materiale corpo: Alluminio | Materiale diffussore: PMMA (polimetilmetacrilato) | Temperatura operativa massima: -25° C | Temperatura operativa minima: +35° C | Potenza nominale (W): 35 | Fattore di potenza: >0,9 | Alimentazione: 220/240V 50/60Hz | Alimentatore: Incluso | Classe di isolamento: II | Dimmerabile: No |

REER SPA
Via Carcano 32 - 10153 - Torino, Italia
Tel: +39 011 9969833 - Mail: vendite@reer.it - www.reerlighting.com

Dati illuminotecnici

Temperatura colore (CCT)	3000K
Indice resa cromatica (CRI)	> 90
MacAdam (SDCM)	< 3
Flusso luminoso (lm)	3411
Angolo di emissione	15°

Sicurezza fotobiologica	RG1 (rischio basso)
Durata del LED	30.000 h

Dati meccanici

Diametro (mm)	135
Altezza (mm)	138
Foro di incasso (mm)	Ø 120
Peso (g)	800
Grado IP	IP 20
Colore finitura	Bianco RAL9003

Tipologia di finitura	Verniciato a polveri di poliestere
Materiale corpo	Alluminio
Materiale diffusore	PMMA (polimetilmetacrilato)
Temperatura operativa massima	-25° C
Temperatura operativa minima	+35° C

Dati elettrici

Potenza nominale (W)	3,5
Fattore di potenza	0,9
Alimentazione	220/240V 50/60Hz
Alimentatore	Incluso

Classe di isolamento	II
Dimmerabile	No

REER SPA
Via Carcano 32 - 10153 - Torino, Italia
Tel: +39 011 9969833 - Mail: vendite@reer.it - www.reerlighting.com

Fotometria

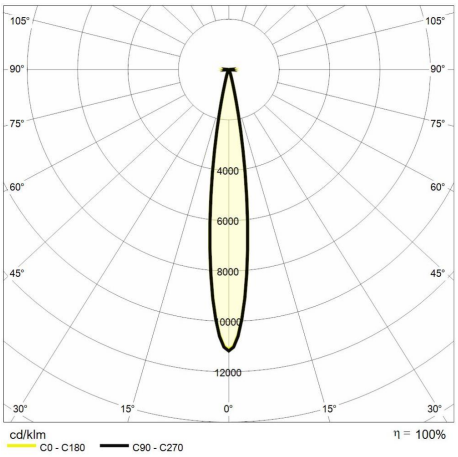

Disegno tecnico

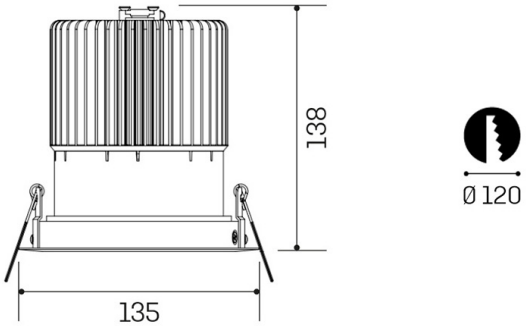

REER SPA
Via Carcano 32 - 10153 - Torino, Italia
Tel: +39 011 9969833 - Mail: vendite@reer.it - www.reerlighting.com