# Astratto Prezioso 04

## ASTRATTO PREZIOSO 04 faretto gesso GU10 max 13W

Cod: **MGY0036**

GU10
Attacco lampada: GU10

IP20
Protetto contro corpi solidi di dimensioni superiori a 12 mm

II
Classe di protezione II

Garanzia ReeR
La ReeR garantisce il prodotto per un periodo della durata di 3 anni

## Descrizione tecnica

Codice prodotto: MGY0036 | Categoria: Apparecchi da interni | Modello: Astratto Prezioso 04 | Descrizione prodotto: ASTRATTO PREZIOSO 04 faretto gesso GU10 max 13W | Larghezza (mm): 120 | Lunghezza (mm): 120 | Altezza (mm): 60 | Foro di incasso (mm): 123 x 123 | Peso (g): 580 | Attacco lampada: GU10 | Grado IP: IP 20 | Colore finitura: Gesso | Potenza nominale (W): max 13 | Alimentazione: 230V 50Hz | Classe di isolamento: II |

REER SPA
Via Carcano 32 - 10153 - Torino, Italia
Tel: +39 011 9969833 - Mail: vendite@reer.it - www.reerlighting.com

## Dati meccanici

| | | | |
|---|---|---|---|
| Larghezza (mm) | 120 | Peso (g) | 580 |
| Lunghezza (mm) | 120 | Attacco lampada | GU10 |
| Altezza (mm) | 60 | Grado IP | IP 20 |
| Foro di incasso (mm) | 123 x 123 | Colore finitura | Gesso |

## Dati elettrici

| | |
|---|---|
| Potenza nominale (W) | max 13 |
| Alimentazione | 230V 50Hz |
| Classe di isolamento | II |

REER SPA
Via Carcano 32 - 10153 - Torino, Italia
Tel: +39 011 9969833 - Mail: vendite@reer.it - www.reerlighting.com

## Disegno tecnico

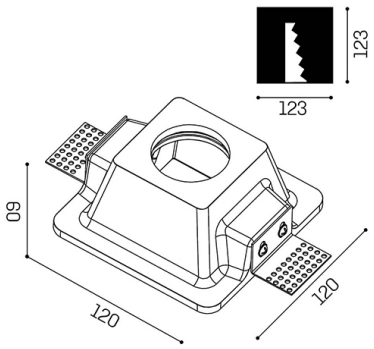


REER SPA
Via Carcano 32 - 10153 - Torino, Italia
Tel: +39 011 9969833 - Mail: vendite@reer.it - www.reerlighting.com