Astratto Prezioso 02

ASTRATTO PREZIOSO 02 faretto gesso GU10 max 13W

Cod: **MGY0034**

GU10
Attacco lampada: GU10

IP20
Protetto contro corpi solidi di dimensioni superiori a 12 mm

II
Classe di protezione II

Garanzia ReeR
La ReeR garantisce il prodotto per un periodo della durata di 3 anni

Descrizione tecnica

Codice prodotto: MGY0034 | Categoria: Apparecchi da interni | Modello: Astratto Prezioso 02 | Descrizione prodotto: ASTRATTO PREZIOSO 02 faretto gesso GU10 max 13W | Larghezza (mm): 120 | Lunghezza (mm): 120 | Altezza (mm): 40 | Foro di incasso (mm): 123 x 123 | Peso (g): 500 | Attacco lampada: GU10 | Grado IP: IP 20 | Colore finitura: Gesso | Potenza nominale (W): max 13 | Alimentazione: 230V 50Hz | Classe di isolamento: II |

REER SPA
Via Carcano 32 - 10153 - Torino, Italia
Tel: +39 011 9969833 - Mail: vendite@reer.it - www.reerlighting.com

Dati meccanici

Larghezza (mm)	120	Peso (g)	500
Lunghezza (mm)	120	Attacco lampada	GU10
Altezza (mm)	40	Grado IP	IP 20
Foro di incasso (mm)	123 x 123	Colore finitura	Gesso

Dati elettrici

Potenza nominale (W)	max 13
Alimentazione	230V 50Hz
Classe di isolamento	II

REER SPA
Via Carcano 32 - 10153 - Torino, Italia
Tel: +39 011 9969833 - Mail: vendite@reer.it - www.reerlighting.com

Disegno tecnico

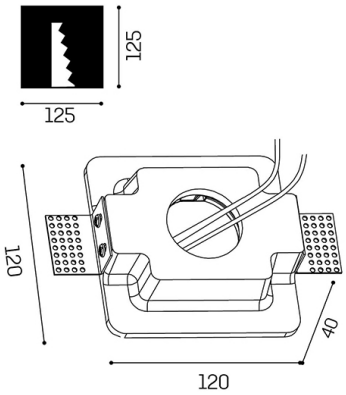

Accessori

Riflettori Astratto Prezioso

VETRO CHIARO Ø50mm MGY0033/34/35/36 ASTRATTO PREZIOSO

Cod: MGY0059

Ottiche Astratto Prezioso

VETRO SATINATO 50mm MGY0033/34 /35/36 ASTRATTO PREZIOSO

Cod: MGY0071

Ottiche Astratto Prezioso

VETRO PRISMATICO 50mm MGY0033/34 /35/36 ASTRATTO PREZIOSO

Cod: MGY0073

Riflettori Astratto Prezioso

RIFLETTORE bianco quadro per MGY0034 ASTRATTO PREZIOSO

Cod: MGY0042

Riflettori Astratto Prezioso

RIFLETTORE nero quadro per MGY0034 ASTRATTO PREZIOSO

Cod: MGY0043

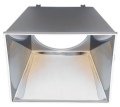

Riflettori Astratto Prezioso

RIFLETTORE silver quadro per MGY0034 ASTRATTO PREZIOSO

Cod: MGY0044

Riflettori Astratto Prezioso

RIFLETTORE bronzo quadro per MGY0034 ASTRATTO PREZIOSO

Cod: MGY0045

Riflettori Astratto Prezioso

RIFLETTORE oro quadro per MGY0034 ASTRATTO PREZIOSO

Cod: MGY0046

REER SPA
Via Carcano 32 - 10153 - Torino, Italia
Tel: +39 011 9969833 - Mail: vendite@reer.it - www.reerlighting.com

Ottiche Astratto Prezioso

NIDO D'APE Ø50mm MGY0033 /34/35/36 ASTRATTO PREZIOSO

Cod: MGY0057

REER SPA
Via Carcano 32 - 10153 - Torino, Italia
Tel: +39 011 9969833 - Mail: vendite@reer.it - www.reerlighting.com