Astratto Prezioso 01

ASTRATTO PREZIOSO 01 faretto gesso GU10 max 13W

Cod: **MGY0033**

GU10
Attacco lampada: GU10

IP20
Protetto contro corpi solidi di dimensioni superiori a 12 mm

II
Classe di protezione II

Garanzia ReeR
La ReeR garantisce il prodotto per un periodo della durata di 3 anni

Descrizione tecnica

Codice prodotto: MGY0033 | Categoria: Apparecchi da interni | Modello: Astratto Prezioso 01 | Descrizione prodotto: ASTRATTO PREZIOSO 01 faretto gesso GU10 max 13W | Larghezza (mm): 120 | Lunghezza (mm): 120 | Altezza (mm): 40 | Foro di incasso (mm): 125 x 125 | Peso (g): 500 | Attacco lampada: GU10 | Grado IP: IP 20 | Colore finitura: Gesso | Potenza nominale (W): max 13 | Alimentazione: 230V 50Hz | Classe di isolamento: II |

REER SPA
Via Carcano 32 - 10153 - Torino, Italia
Tel: +39 011 9969833 - Mail: vendite@reer.it - www.reerlighting.com

Dati meccanici

Larghezza (mm)	120	Peso (g)	500
Lunghezza (mm)	120	Attacco lampada	GU10
Altezza (mm)	40	Grado IP	IP 20
Foro di incasso (mm)	125 x 125	Colore finitura	Gesso

Dati elettrici

Potenza nominale (W)	max 13
Alimentazione	230V 50Hz
Classe di isolamento	II

REER SPA
Via Carcano 32 - 10153 - Torino, Italia
Tel: +39 011 9969833 - Mail: vendite@reer.it - www.reerlighting.com

Disegno tecnico

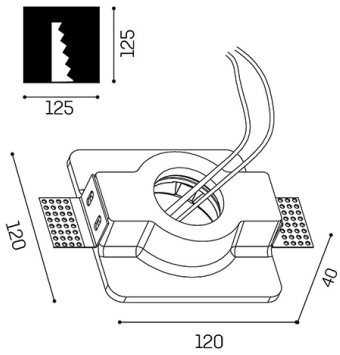

Accessori

Riflettori Astratto Prezioso

VETRO CHIARO Ø50mm MGY0033/34/35/36 ASTRATTO PREZIOSO

Cod: MGY0059

Ottiche Astratto Prezioso

VETRO SATINATO 50mm MGY0033/34 /35/36 ASTRATTO PREZIOSO

Cod: MGY0071

Ottiche Astratto Prezioso

VETRO PRISMATICO 50mm MGY0033/34 /35/36 ASTRATTO PREZIOSO

Cod: MGY0073

Riflettori Astratto Prezioso

RIFLETTORE bianco tondo per MGY0033 ASTRATTO PREZIOSO

Cod: MGY0037

Riflettori Astratto Prezioso

RIFLETTORE nero tondo per MGY0033 ASTRATTO PREZIOSO

Cod: MGY0038

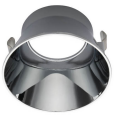

Riflettori Astratto Prezioso

RIFLETTORE silver tondo per MGY0033 ASTRATTO PREZIOSO

Cod: MGY0039

Riflettori Astratto Prezioso

RIFLETTORE bronzo tondo per MGY0033 ASTRATTO PREZIOSO

Cod: MGY0040

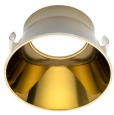

Riflettori Astratto Prezioso

RIFLETTORE oro tondo per MGY0033 ASTRATTO PREZIOSO

Cod: MGY0041

REER SPA
Via Carcano 32 - 10153 - Torino, Italia
Tel: +39 011 9969833 - Mail: vendite@reer.it - www.reerlighting.com

Ottiche Astratto Prezioso

NIDO D'APE Ø50mm MGY0033 /34/35/36 ASTRATTO PREZIOSO

Cod: MGY0057

REER SPA
Via Carcano 32 - 10153 - Torino, Italia
Tel: +39 011 9969833 - Mail: vendite@reer.it - www.reerlighting.com