Astratto 24

ASTRATTO 24 multi-faretto gesso GU10 3x1W

Cod: **MGY0024**

IP20
Protetto contro corpi solidi di dimensioni superiori a 12 mm

II
Classe di protezione II

CRI >80
Indice di resa cromatica >80

Garanzia ReeR
La ReeR garantisce il prodotto per un periodo della durata di 3 anni

Descrizione tecnica

Codice prodotto: MGY0024 | Categoria: Apparecchi da interni | Modello: Astratto 24 | Descrizione prodotto: ASTRATTO 24 multi-faretto gesso GU10 3x1W | Tipo di sorgente: COB | Temperatura colore (CCT): 3000K | Indice resa cromatica (CRI): > 80 | Flusso luminoso (lm): 240 | Angolo di emissione: 120° | Larghezza (mm): 300 | Lunghezza (mm): 95 | Altezza (mm): 38 | Foro di incasso (mm): 303 x 98 | Peso (g): 1300 | Grado IP: IP 20 | Colore finitura: Gesso | Potenza nominale (W): 3 | Alimentazione: 220/240V 50/60Hz | Alimentatore: Incluso | Classe di isolamento: II | Dimmerabile: No |

REER SPA
Via Carcano 32 - 10153 - Torino, Italia
Tel: +39 011 9969833 - Mail: vendite@reer.it - www.reerlighting.com

Dati illuminotecnici

Tipo di sorgente	COB	Angolo di emissione	120°
Temperatura colore (CCT)	3000K		
Indice resa cromatica (CRI)	> 80		
Flusso luminoso (lm)	240		

Dati meccanici

Larghezza (mm)	300	Peso (g)	1300
Lunghezza (mm)	95	Grado IP	IP 20
Altezza (mm)	38	Colore finitura	Gesso
Foro di incasso (mm)	303 x 98		

Dati elettrici

Potenza nominale (W)	3	Dimmerabile	No
Alimentazione	220/240V 50/60Hz		
Alimentatore	Incluso		
Classe di isolamento	II		

REER SPA
Via Carcano 32 - 10153 - Torino, Italia
Tel: +39 011 9969833 - Mail: vendite@reer.it - www.reerlighting.com

Fotometria

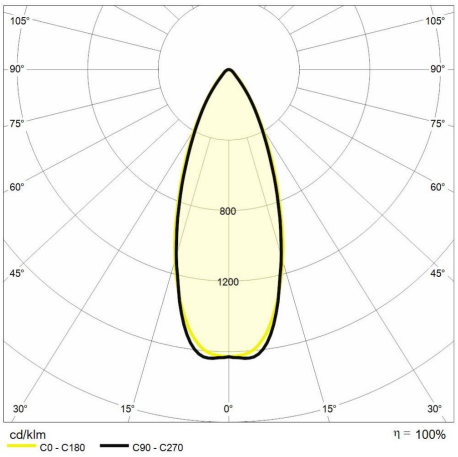

Disegno tecnico

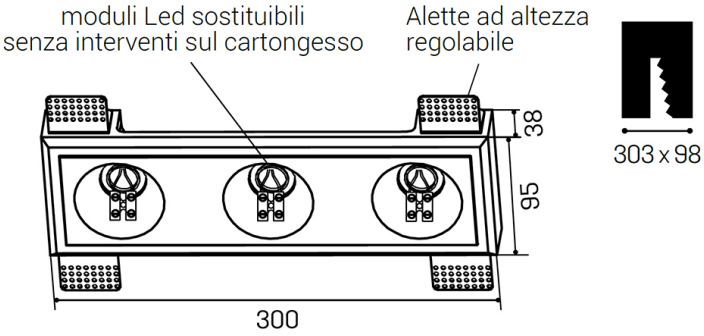

REER SPA
Via Carcano 32 - 10153 - Torino, Italia
Tel: +39 011 9969833 - Mail: vendite@reer.it - www.reerlighting.com