Alu tondo

ALU TONDO GU10 max 50W IP20 bianco

Cod: **MGU0001**

GU10
Attacco lampada: GU10

IP20
Protetto contro corpi solidi di dimensioni superiori a 12 mm

II
Classe di protezione II

Garanzia ReeR
La ReeR garantisce il prodotto per un periodo della durata di 3 anni

Descrizione tecnica

Codice prodotto: MGU0001 | Categoria: Apparecchi da interni | Modello: Alu tondo | Descrizione prodotto: ALU TONDO GU10 max 50W IP20 bianco | Diametro (mm): 78 | Altezza (mm): 50 | Foro di incasso (mm): Ø 72 | Peso (g): 200 | Attacco lampada: GU10 | Grado IP: IP 20 | Colore finitura: Bianco | Tipologia di finitura: Verniciato a polveri di poliestere | Materiale corpo: Alluminio | Materiale diffussore: Vetro | Potenza nominale (W): max 50 | Alimentazione: 230V 50Hz | Classe di isolamento: II |

REER SPA
Via Carcano 32 - 10153 - Torino, Italia
Tel: +39 011 9969833 - Mail: vendite@reer.it - www.reerlighting.com

Dati meccanici

Diametro (mm)	78
Altezza (mm)	50
Foro di incasso (mm)	Ø 72
Peso (g)	200
Attacco lampada	GU10

Grado IP	IP 20
Colore finitura	Bianco
Tipologia di finitura	Verniciato a polveri di poliestere
Materiale corpo	Alluminio
Materiale diffusore	Vetro

Dati elettrici

Potenza nominale (W)	max 50
Alimentazione	230V 50Hz
Classe di isolamento	II

REER SPA
Via Carcano 32 - 10153 - Torino, Italia
Tel: +39 011 9969833 - Mail: vendite@reer.it - www.reerlighting.com

Disegno tecnico

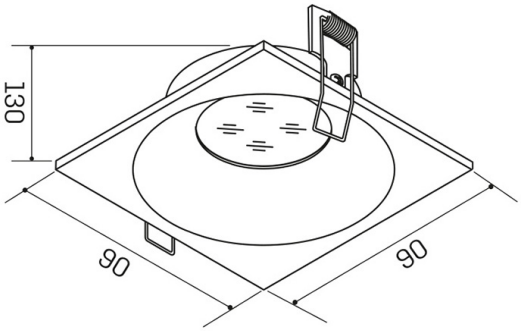

REER SPA
Via Carcano 32 - 10153 - Torino, Italia
Tel: +39 011 9969833 - Mail: vendite@reer.it - www.reerlighting.com