Elmo

ELMO APPLIQUE 10W 4000K IP54 NERO

Cod: **MES0003**

IP54
Protetto contro la polvere e gli spruzzi

I
Classe di protezione I

CRI >90
Indice di resa cromatica >90

Conforme ai CAM
Prodotto conforme ai CAM (Criteri Ambientali Minimi) Edifici, per installazione in interni ed esterni

Garanzia ReeR
La ReeR garantisce il prodotto per un periodo della durata di 3 anni

Descrizione tecnica

Codice prodotto: MES0003 | Categoria: Apparecchi da esterni | Modello: Elmo | Descrizione prodotto: ELMO APPLIQUE 10W 4000K IP54 NERO | Temperatura colore (CCT): 4000K | Indice resa cromatica (CRI): > 90 | MacAdam (SDCM): < 6 | Flusso luminoso (lm): 570 | Angolo di emissione: 176° | Sicurezza fotobiologica: RG1 (rischio basso) | Durata del LED: 50.000 h | Larghezza (mm): 100 | Lunghezza (mm): 100 | Altezza (mm): 120 | Peso (g): 950 | Grado IP: IP 54 | Colore finitura: Nero RAL9005 | Tipologia di finitura: Verniciato a polveri di poliestere | Materiale corpo: Alluminio | Materiale diffussore: PMMA (polimetilmetacrilato) | Temperatura operativa massima: -20° C | Temperatura operativa minima: +50° C | Potenza nominale (W): 10 | Fattore di potenza: > 0,98 | Alimentazione: 220/240V 50/60Hz | Alimentatore: Integrato | Classe di isolamento: I | Dimmerabile: No |

REER SPA
Via Carcano 32 - 10153 - Torino, Italia
Tel: +39 011 9969833 - Mail: vendite@reer.it - www.reerlighting.com

Dati illuminotecnici

Temperatura colore (CCT)	4000K
Indice resa cromatica (CRI)	> 90
MacAdam (SDCM)	< 6
Flusso luminoso (lm)	570
Angolo di emissione	176°
Sicurezza fotobiologica	RG1 (rischio basso)
Durata del LED	50.000 h

Dati meccanici

Larghezza (mm)	100
Lunghezza (mm)	100
Altezza (mm)	120
Peso (g)	950
Grado IP	IP 54
Colore finitura	Nero RAL9005
Tipologia di finitura	Verniciato a polveri di poliestere
Materiale corpo	Alluminio
Materiale diffusore	PMMA (polimetilmetacrilato)
Temperatura operativa massima	-20° C
Temperatura operativa minima	+50° C

Dati elettrici

Potenza nominale (W)	10
Fattore di potenza	> 0,98
Alimentazione	220/240V 50/60Hz
Alimentatore	Integrato
Classe di isolamento	I
Dimmerabile	No

REER SPA
Via Carcano 32 - 10153 - Torino, Italia
Tel: +39 011 9969833 - Mail: vendite@reer.it - www.reerlighting.com

Fotometria

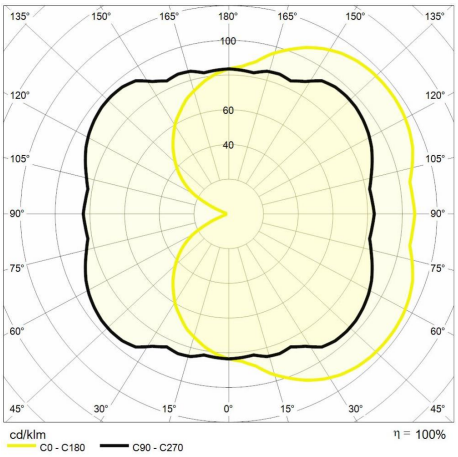

Disegno tecnico

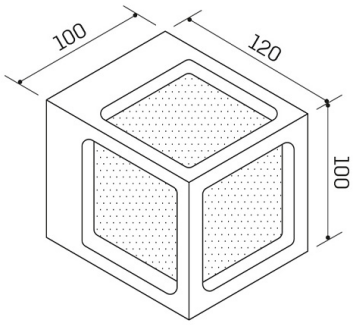

REER SPA
Via Carcano 32 - 10153 - Torino, Italia
Tel: +39 011 9969833 - Mail: vendite@reer.it - www.reerlighting.com