Street Star V2 100W

STREET STAR V2 100W 4000K IP65 230V

Cod: **6361174**

IP65
A tenuta di polvere e protetto dai getti d'acqua

II
Classe di protezione II

Garanzia ReeR
La ReeR garantisce il prodotto per un periodo della durata di 3 anni

Descrizione tecnica

Codice prodotto: 6361174 | Categoria: Apparecchi da esterni | Modello: Street Star V2 100W | Descrizione prodotto: STREET STAR V2 100W 4000K IP65 230V | Tipo di sorgente: SMD 3030 | Temperatura colore (CCT): 4000K | Indice resa cromatica (CRI): > 70 | MacAdam (SDCM): < 6 | Flusso luminoso (lm): 16000 | Angolo di emissione: Asimmetrico 45° x 120° | Sicurezza fotobiologica: RG1 (rischio basso) | Durata del LED: 30.000 h | Classe efficienza energetica: Questo contiene una sorgente luminosa di classe di efficienza energetica (EU2019/2015): D | Larghezza (mm): 240 | Lunghezza (mm): 611 | Altezza (mm): 89 | Peso (g): 5000 | Grado IP: IP 65 | Grado IK: IK 08 | Colore finitura: Grigio RAL9006 | Tipologia di finitura: Verniciato a polveri di poliestere | Materiale corpo: Alluminio | Materiale diffussore: Vetro temprato | Temperatura operativa massima: -30° C | Temperatura operativa minima: +50° C | Potenza nominale (W): 100 | Fattore di potenza: > 0,90 | Alimentazione: 100-277V 50/60Hz | Alimentatore: Integrato | Classe di isolamento: II | Dimmerabile: No |

REER SPA
Via Carcano 32 - 10153 - Torino, Italia
Tel: +39 011 9969833 - Mail: vendite@reer.it - www.reerlighting.com

Dati illuminotecnici

Tipo di sorgente	SMD 3030
Temperatura colore (CCT)	4000K
Indice resa cromatica (CRI)	> 70
MacAdam (SDCM)	< 6
Flusso luminoso (lm)	15000
Angolo di emissione	Asimmetrico 45° x 120°

Sicurezza fotobiologica	RG1 (rischio basso)
Durata del LED	30.000 h
Classe efficienza energetica	Questo contiene una sorgente luminosa di classe di efficienza energetica (EU2019/2015): D

Dati meccanici

Larghezza (mm)	210
Lunghezza (mm)	423
Altezza (mm)	145
Peso (g)	5000
Grado IP	IP 65
Grado IK	IK 08

Colore finitura	Grigio RAL9006
Tipologia di finitura	Verniciato a polveri di poliestere
Materiale corpo	Alluminio
Materiale diffusore	Vetro temprato
Temperatura operativa massima	-30° C
Temperatura operativa minima	+50° C

Dati elettrici

Potenza nominale (W)	100
Fattore di potenza	> 0,90
Alimentazione	100-277V 50/60Hz
Alimentatore	Integrato

Classe di isolamento	II
Dimmerabile	No

REER SPA
Via Carcano 32 - 10153 - Torino, Italia
Tel: +39 011 9969833 - Mail: vendite@reer.it - www.reerlighting.com

Fotometria

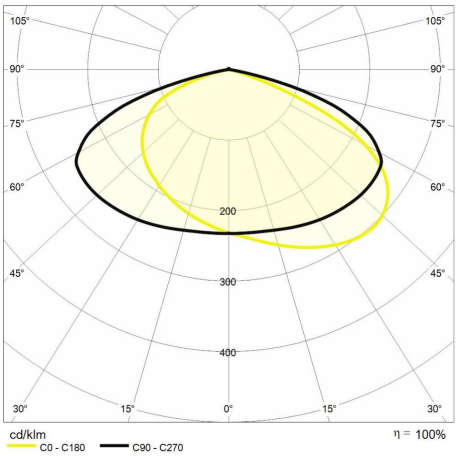

Disegno tecnico

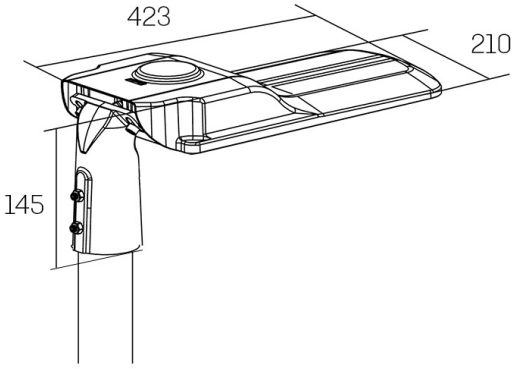

REER SPA
Via Carcano 32 - 10153 - Torino, Italia
Tel: +39 011 9969833 - Mail: vendite@reer.it - www.reerlighting.com