Arneys

ARNEYS 230V E27 IP54 CORTEN

Cod: **6361157**

E27
Attacco lampada: E27

IP54
Protetto contro la polvere e gli spruzzi

I
Classe di protezione I

Garanzia ReeR
La ReeR garantisce il prodotto per un periodo della durata di 3 anni

Descrizione tecnica

Codice prodotto: 6361157 | Categoria: Apparecchi da esterni | Modello: Arneys | Descrizione prodotto: ARNEYS 230V E27 IP54 CORTEN | Larghezza (mm): 225 | Lunghezza (mm): 110 | Altezza (mm): 120 | Peso (g): 550 | Attacco lampada: E27 | Grado IP: IP 54 | Colore finitura: Nero | Tipologia di finitura: Verniciato a polveri di poliestere | Materiale corpo: Alluminio | Materiale diffussore: PC (policarbonato) | Potenza nominale (W): max 60 | Alimentazione: 230V 50/60Hz | Classe di isolamento: I |

REER SPA
Via Carcano 32 - 10153 - Torino, Italia
Tel: +39 011 9969833 - Mail: vendite@reer.it - www.reerlighting.com

Dati meccanici

Larghezza (mm)	225
Lunghezza (mm)	110
Altezza (mm)	120
Peso (g)	550
Attacco lampada	E27

Grado IP	IP 54
Colore finitura	Nero
Tipologia di finitura	Verniciato a polveri di poliestere
Materiale corpo	Alluminio
Materiale diffusore	PC (policarbonato)

Dati elettrici

Potenza nominale (W)	max 60
Alimentazione	230V 50/60Hz
Classe di isolamento	I

REER SPA
Via Carcano 32 - 10153 - Torino, Italia
Tel: +39 011 9969833 - Mail: vendite@reer.it - www.reerlighting.com

Disegno tecnico

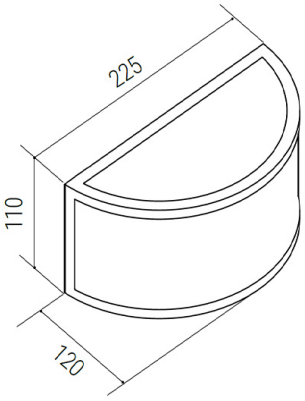

REER SPA
Via Carcano 32 - 10153 - Torino, Italia
Tel: +39 011 9969833 - Mail: vendite@reer.it - www.reerlighting.com