Skies CCT 170mm

SKIES CCT 18W 230V IP20 Ø170mm CCT VARIABILE

Cod: **6361137**

IP20
Protetto contro corpi solidi di dimensioni superiori a 12 mm

II
Classe di protezione II

CRI >80
Indice di resa cromatica >80

CCT variabile
Temperatura di colore selezionabile

Garanzia ReeR
La ReeR garantisce il prodotto per un periodo della durata di 3 anni

Descrizione tecnica

Codice prodotto: 6361137 | Categoria: Apparecchi da interni | Modello: Skies CCT 170mm | Descrizione prodotto: SKIES CCT 18W 230V IP20 Ø170mm CCT VARIABILE | Tipo di sorgente: SMD | Temperatura colore (CCT): 3000 / 4000 / 6000K | Indice resa cromatica (CRI): > 80 | MacAdam (SDCM): < 4 | Flusso luminoso (lm): 1530-1800-1750 | Angolo di emissione: 120° | Sicurezza fotobiologica: RG1 (rischio basso) | Durata del LED: 30.000 h | Classe efficienza energetica: Questo contiene una sorgente luminosa di classe di efficienza energetica (EU2019/2015): F | Diametro (mm): 170 | Altezza (mm): 26 | Foro di incasso (mm): Ø 140-160 | Peso (g): 130 | Grado IP: IP 20 | Colore finitura: Bianco RAL9003 | Materiale corpo: Alluminio | Materiale diffussore: PC (policarbonato) | Temperatura operativa massima: -10° C | Temperatura operativa minima: +40° C | Potenza nominale (W): 18 | Fattore di potenza: > 0,9 | Alimentazione: 230V 50/60Hz | Alimentatore: Incluso | Classe di isolamento: II | Dimmerabile: No |

REER SPA
Via Carcano 32 - 10153 - Torino, Italia
Tel: +39 011 9969833 - Mail: vendite@reer.it - www.reerlighting.com

Dati illuminotecnici

Tipo di sorgente	SMD
Temperatura colore (CCT)	3000 / 4000 / 6000K
Indice resa cromatica (CRI)	> 80
MacAdam (SDCM)	< 4
Flusso luminoso (lm)	1530-1800-1750
Angolo di emissione	120°

Sicurezza fotobiologica	RG1 (rischio basso)
Durata del LED	30.000 h
Classe efficienza energetica	Questo contiene una sorgente luminosa di classe di efficienza energetica (EU2019/2015): F

Dati meccanici

Diametro (mm)	170
Altezza (mm)	26
Foro di incasso (mm)	Ø 140-160
Peso (g)	130
Grado IP	IP 20

Colore finitura	Bianco RAL9003
Materiale corpo	Alluminio
Materiale diffusore	PC (policarbonato)
Temperatura operativa massima	-10° C
Temperatura operativa minima	+40° C

Dati elettrici

Potenza nominale (W)	18
Fattore di potenza	0,9
Alimentazione	230V 50/60Hz
Alimentatore	Incluso

Classe di isolamento	II
Dimmerabile	No

REER SPA
Via Carcano 32 - 10153 - Torino, Italia
Tel: +39 011 9969833 - Mail: vendite@reer.it - www.reerlighting.com

Fotometria

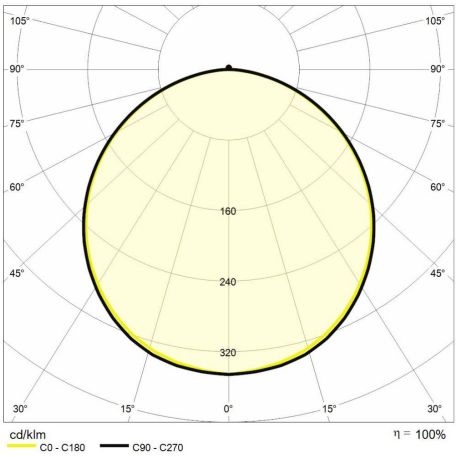

Disegno tecnico

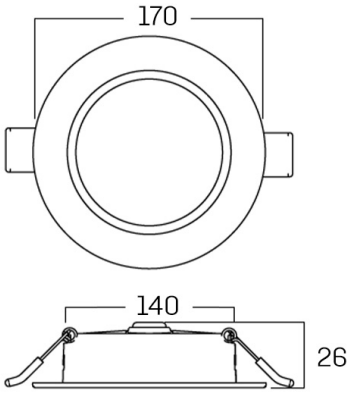

Accessori

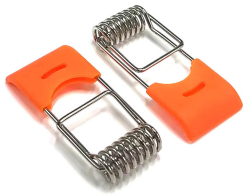

Clips ricambio Skies CCT

CLIPS DI RICAMBIO PER SKIES CCT

Cod: 6361185

Kit plafone Skies CCT

KIT PLAFONE SKIES CCT 18W Ø170mm

Cod: 6361141

REER SPA
Via Carcano 32 - 10153 - Torino, Italia
Tel: +39 011 9969833 - Mail: vendite@reer.it - www.reerlighting.com