Domino E 150W

DOMINO E/2.0 150W 230V IP65 4000K

Cod: **6361104**

IP65
A tenuta di polvere e protetto dai getti d'acqua

I
Classe di protezione I

CRI >80
Indice di resa cromatica >80

Conforme ai CAM
Prodotto conforme ai CAM (Criteri Ambientali Minimi) Edifici, per installazione in interni ed esterni

Garanzia ReeR
La ReeR garantisce il prodotto per un periodo della durata di 3 anni

Descrizione tecnica

Codice prodotto: 6361104 | Categoria: Apparecchi da esterni | Modello: Domino E 150W | Descrizione prodotto: DOMINO E/2.0 150W 230V IP65 4000K | Tipo di sorgente: SMD | Temperatura colore (CCT): 4000K | Indice resa cromatica (CRI): > 80 | MacAdam (SDCM): < 6 | Flusso luminoso (lm): 18000 | Angolo di emissione: 110° | Sicurezza fotobiologica: RG1 (rischio basso) | Durata del LED: 50.000 h | Classe efficienza energetica: Questo contiene una sorgente luminosa di classe di efficienza energetica (EU2019/2015): F | Larghezza (mm): 335 | Lunghezza (mm): 270 | Altezza (mm): 43 | Peso (g): 2900 | Grado IP: IP 65 | Grado IK: IK 08 | Colore finitura: Nero | Tipologia di finitura: Verniciato a polveri di poliestere | Materiale corpo: Alluminio | Materiale diffussore: Vetro temprato | Temperatura operativa massima: -30° C | Temperatura operativa minima: +50° C | Potenza nominale (W): 150 | Fattore di potenza: > 0,9 | Alimentazione: 230V 50/60Hz | Alimentatore: Integrato | Classe di isolamento: I | Dimmerabile: No |

REER SPA
Via Carcano 32 - 10153 - Torino, Italia
Tel: +39 011 9969833 - Mail: vendite@reer.it - www.reerlighting.com

Dati illuminotecnici

Tipo di sorgente	SMD
Temperatura colore (CCT)	4000K
Indice resa cromatica (CRI)	> 80
MacAdam (SDCM)	< 6
Flusso luminoso (lm)	18000
Angolo di emissione	110°

Sicurezza fotobiologica	RG1 (rischio basso)
Durata del LED	50.000 h
Classe efficienza energetica	Questo contiene una sorgente luminosa di classe di efficienza energetica (EU2019/2015): F

Dati meccanici

Larghezza (mm)	335
Lunghezza (mm)	270
Altezza (mm)	43
Peso (g)	2900
Grado IP	IP 65

Grado IK	IK 08
Colore finitura	Nero
Tipologia di finitura	Verniciato a polveri di poliestere
Materiale corpo	Alluminio

Dati elettrici

Potenza nominale (W)	150
Fattore di potenza	0,9
Alimentazione	230V 50/60Hz
Alimentatore	Integrato

Classe di isolamento	I
Dimmerabile	No

REER SPA
Via Carcano 32 - 10153 - Torino, Italia
Tel: +39 011 9969833 - Mail: vendite@reer.it - www.reerlighting.com

Fotometria

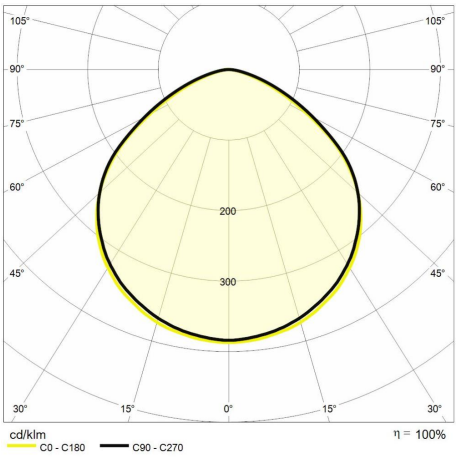

Disegno tecnico

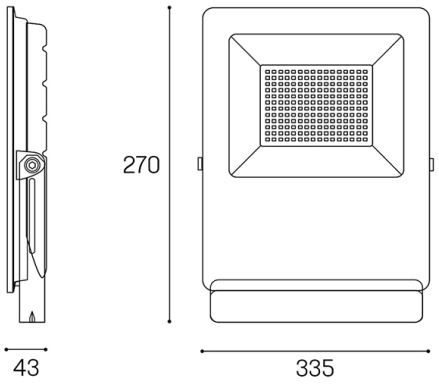

REER SPA
Via Carcano 32 - 10153 - Torino, Italia
Tel: +39 011 9969833 - Mail: vendite@reer.it - www.reerlighting.com