Domino E 10W

DOMINO E/2.0 10W 230V IP65 4000K

Cod: **6361098**

IP65
A tenuta di polvere e protetto dai getti d'acqua

I
Classe di protezione I

CRI >80
Indice di resa cromatica >80

Garanzia ReeR
La ReeR garantisce il prodotto per un periodo della durata di 3 anni

Descrizione tecnica

Codice prodotto: 6361098 | Categoria: Apparecchi da esterni | Modello: Domino E 10W | Descrizione prodotto: DOMINO E/2.0 10W 230V IP65 4000K | Tipo di sorgente: SMD | Temperatura colore (CCT): 4000K | Indice resa cromatica (CRI): > 80 | MacAdam (SDCM): < 6 | Flusso luminoso (lm): 900 | Angolo di emissione: 100° | Sicurezza fotobiologica: RG1 (rischio basso) | Durata del LED: 25.000 h | Classe efficienza energetica: Questo contiene una sorgente luminosa di classe di efficienza energetica (EU2019/2015): F | Larghezza (mm): 133 | Lunghezza (mm): 90 | Altezza (mm): 27 | Peso (g): 150 | Grado IP: IP 65 | Grado IK: IK 06 | Colore finitura: Nero | Tipologia di finitura: Verniciato a polveri di poliestere | Materiale corpo: Alluminio | Materiale diffussore: Vetro temprato | Temperatura operativa massima: -15° C | Temperatura operativa minima: +45° C | Potenza nominale (W): 10 | Fattore di potenza: > 0,5 | Alimentazione: 230V 50/60Hz | Alimentatore: Integrato | Classe di isolamento: I | Dimmerabile: No |

REER SPA
Via Carcano 32 - 10153 - Torino, Italia
Tel: +39 011 9969833 - Mail: vendite@reer.it - www.reerlighting.com

Dati illuminotecnici

Tipo di sorgente	SMD
Temperatura colore (CCT)	4000K
Indice resa cromatica (CRI)	> 80
MacAdam (SDCM)	< 6
Flusso luminoso (lm)	900
Angolo di emissione	100°

Sicurezza fotobiologica	RG1 (rischio basso)
Durata del LED	25.000 h
Classe efficienza energetica	Questo contiene una sorgente luminosa di classe di efficienza energetica (EU2019/2015): F

Dati meccanici

Larghezza (mm)	133
Lunghezza (mm)	90
Altezza (mm)	27
Peso (g)	150
Grado IP	IP 65
Grado IK	IK 06

Colore finitura	Nero
Tipologia di finitura	Verniciato a polveri di poliestere
Materiale corpo	Alluminio
Materiale diffusore	Vetro temprato
Temperatura operativa massima	-15° C
Temperatura operativa minima	+45° C

Dati elettrici

Potenza nominale (W)	10
Fattore di potenza	0,5
Alimentazione	230V 50/60Hz
Alimentatore	Integrato

Classe di isolamento	I
Dimmerabile	No

REER SPA
Via Carcano 32 - 10153 - Torino, Italia
Tel: +39 011 9969833 - Mail: vendite@reer.it - www.reerlighting.com

Fotometria

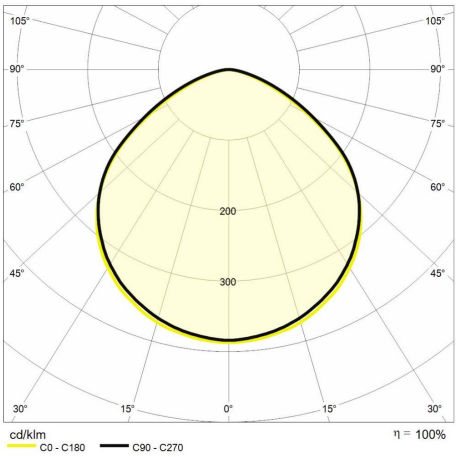

Disegno tecnico

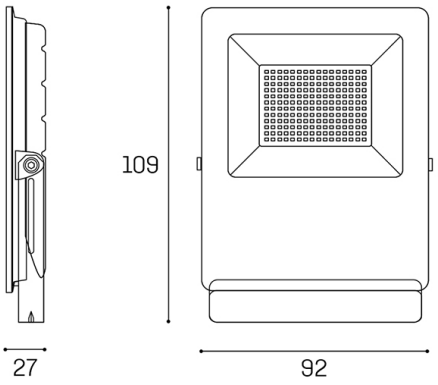

REER SPA
Via Carcano 32 - 10153 - Torino, Italia
Tel: +39 011 9969833 - Mail: vendite@reer.it - www.reerlighting.com