Panel LED 300x300

PANEL LED 295x295mm 12W 230V IP20 4000K

Cod: **6361017**

IP20
Protetto contro corpi solidi di dimensioni superiori a 12 mm

II
Classe di protezione II

CRI >80
Indice di resa cromatica >80

Conforme ai CAM
Prodotto conforme ai CAM (Criteri Ambientali Minimi) Edifici, per installazione in interni ed esterni

Garanzia ReeR
La ReeR garantisce il prodotto per un periodo della durata di 3 anni

Descrizione tecnica

Codice prodotto: 6361017 | Categoria: Apparecchi da interni | Modello: Panel LED 300x300 | Descrizione prodotto: PANEL LED 295x295mm 12W 230V IP20 4000K | Tipo di sorgente: SMD 2835 | Numero di LED: 60 | Temperatura colore (CCT): 4000K | Indice resa cromatica (CRI): > 80 | MacAdam (SDCM): < 6 | Flusso luminoso (lm): 960 | Angolo di emissione: 120° | Durata del LED: 50.000 h | Classe efficienza energetica: Questo contiene una sorgente luminosa di classe di efficienza energetica (EU2019/2015): E | Larghezza (mm): 295 | Lunghezza (mm): 295 | Altezza (mm): 10,7 | Peso (g): 700 | Grado IP: IP 20 | Colore finitura: Bianco RAL9016 | Materiale corpo: Alluminio | Materiale diffussore: PS (polistirene) | Temperatura operativa massima: -20° C | Temperatura operativa minima: +40° C | Potenza nominale (W): 12 | Fattore di potenza: > 0,9 | Alimentazione: 230V 50/60Hz | Alimentatore: Incluso | Classe di isolamento: II | Dimmerabile: No |

REER SPA
Via Carcano 32 - 10153 - Torino, Italia
Tel: +39 011 9969833 - Mail: vendite@reer.it - www.reerlighting.com

Dati illuminotecnici

Tipo di sorgente	SMD 2835
Numero di LED	60
Temperatura colore (CCT)	4000K
Indice resa cromatica (CRI)	> 80
MacAdam (SDCM)	< 6
Flusso luminoso (lm)	960

Angolo di emissione	120°
Durata del LED	50.000 h
Classe efficienza energetica	Questo contiene una sorgente luminosa di classe di efficienza energetica (EU2019/2015): E

Dati meccanici

Larghezza (mm)	295
Lunghezza (mm)	295
Altezza (mm)	10,7
Peso (g)	700
Grado IP	IP 20

Colore finitura	Bianco RAL9016
Materiale corpo	Alluminio
Materiale diffusore	PS (polistirene)
Temperatura operativa massima	-20° C
Temperatura operativa minima	+40° C

Dati elettrici

Potenza nominale (W)	1,2
Fattore di potenza	0,9
Alimentazione	230V 50/60Hz
Alimentatore	Incluso

Classe di isolamento	II
Dimmerabile	No

REER SPA
Via Carcano 32 - 10153 - Torino, Italia
Tel: +39 011 9969833 - Mail: vendite@reer.it - www.reerlighting.com

Fotometria

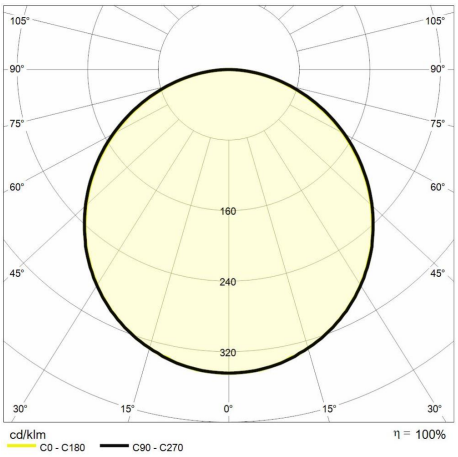

Disegno tecnico

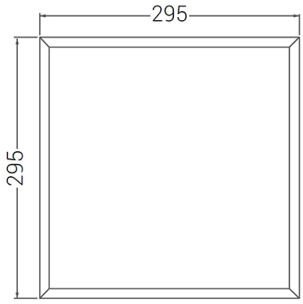

Accessori

Kit montaggio Backlit e panel LED

KIT SOSPENSIONE per PANNELLO cod. 6360411

Cod: 6360412

Kit montaggio Backlit e panel LED

KIT STAFFE PER MONTAGGIO A PLAFONE

Cod: 6360764

Kit montaggio Backlit e panel LED

KIT MONTAGGIO a PLAFONE per PANNELLO 300x300mm

Cod: 6361049

REER SPA
Via Carcano 32 - 10153 - Torino, Italia
Tel: +39 011 9969833 - Mail: vendite@reer.it - www.reerlighting.com