# Hotel

## HOTEL USB 5W 230V 3000K IP20 nera

Cod: **6360975**

IP20
Protetto contro corpi solidi di dimensioni superiori a 12 mm

I
Classe di protezione I

CRI >90
Indice di resa cromatica >90

Garanzia ReeR
La ReeR garantisce il prodotto per un periodo della durata di 3 anni

## Descrizione tecnica

Codice prodotto: 6360975 | Categoria: Apparecchi da interni | Modello: Hotel | Descrizione prodotto: HOTEL USB 5W 230V 3000K IP20 nera | Tipo di sorgente: COB | Numero di LED: 1 | Temperatura colore (CCT): 3000K | Indice resa cromatica (CRI): > 90 | MacAdam (SDCM): < 3 | Flusso luminoso (lm): 330 | Angolo di emissione: 40° | Sicurezza fotobiologica: RG1 (rischio basso) | Durata del LED: 30.000 h | Classe efficienza energetica: Questo contiene una sorgente luminosa di classe di efficienza energetica (EU2019/2015): F | Larghezza (mm): 180 | Lunghezza (mm): 85 | Altezza (mm): 27 | Peso (g): 1000 | Grado IP: IP 20 | Colore finitura: Nero | Tipologia di finitura: Verniciato a polveri di poliestere | Materiale corpo: Alluminio | Materiale diffussore: PC (policarbonato) | Temperatura operativa massima: -20° C | Temperatura operativa minima: +45° C | Potenza nominale (W): 5 | Fattore di potenza: > 0,9 | Alimentazione: 230V 50/60Hz | Alimentatore: Integrato | Classe di isolamento: I | Dimmerabile: Sì (interruttore integrato) |

REER SPA
Via Carcano 32 - 10153 - Torino, Italia
Tel: +39 011 9969833 - Mail: vendite@reer.it - www.reerlighting.com

## Dati illuminotecnici

| | |
|---|---|
| Tipo di sorgente | COB |
| Numero di LED | 1 |
| Temperatura colore (CCT) | 3000K |
| Indice resa cromatica (CRI) | > 90 |
| MacAdam (SDCM) | < 3 |
| Flusso luminoso (lm) | 330 |

| | |
|---|---|
| Angolo di emissione | 40° |
| Sicurezza fotobiologica | RG1 (rischio basso) |
| Durata del LED | 30.000 h |
| Classe efficienza energetica | Questo contiene una sorgente luminosa di classe di efficienza energetica (EU2019/2015): F |

## Dati meccanici

| | |
|---|---|
| Larghezza (mm) | 180 |
| Lunghezza (mm) | 85 |
| Altezza (mm) | 27 |
| Peso (g) | 1000 |

| | |
|---|---|
| Grado IP | IP 20 |
| Colore finitura | Nero |
| Tipologia di finitura | Verniciato a polveri di poliestere |
| Materiale corpo | Alluminio |

## Dati elettrici

| | |
|---|---|
| Potenza nominale (W) | 5 |
| Fattore di potenza | 0,9 |
| Alimentazione | 230V 50/60Hz |
| Alimentatore | Integrato |

| | |
|---|---|
| Classe di isolamento | I |
| Dimmerabile | Sì (interruttore integrato) |

REER SPA
Via Carcano 32 - 10153 - Torino, Italia
Tel: +39 011 9969833 - Mail: vendite@reer.it - www.reerlighting.com

## Fotometria

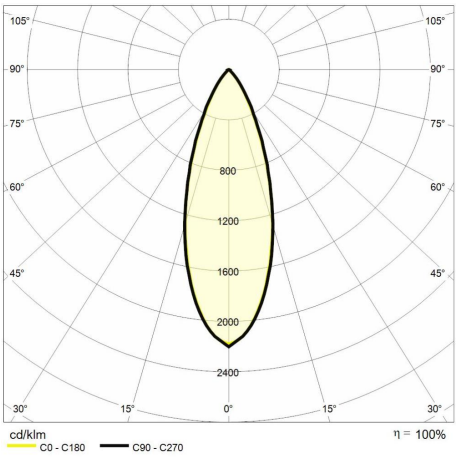


## Disegno tecnico

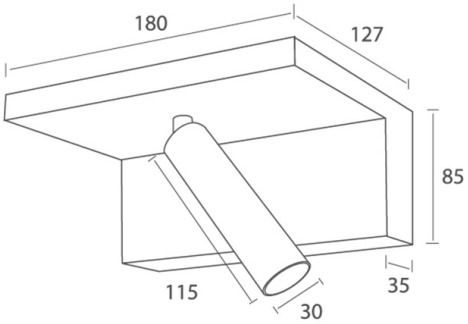


REER SPA
Via Carcano 32 - 10153 - Torino, Italia
Tel: +39 011 9969833 - Mail: vendite@reer.it - www.reerlighting.com