Hotel

HOTEL USB 5W 230V 3000K IP20 bianca

Cod: **6360974**

IP20
Protetto contro corpi solidi di dimensioni superiori a 12 mm

I
Classe di protezione I

CRI >90
Indice di resa cromatica >90

Garanzia ReeR
La ReeR garantisce il prodotto per un periodo della durata di 3 anni

Descrizione tecnica

Codice prodotto: 6360974 | Categoria: Apparecchi da interni | Modello: Hotel | Descrizione prodotto: HOTEL USB 5W 230V 3000K IP20 bianca | Tipo di sorgente: COB | Numero di LED: 1 | Temperatura colore (CCT): 3000K | Indice resa cromatica (CRI): > 90 | MacAdam (SDCM): < 3 | Flusso luminoso (lm): 380 | Angolo di emissione: 40° | Sicurezza fotobiologica: RG1 (rischio basso) | Durata del LED: 30.000 h | Classe efficienza energetica: Questo contiene una sorgente luminosa di classe di efficienza energetica (EU2019/2015): F | Larghezza (mm): 180 | Lunghezza (mm): 85 | Altezza (mm): 27 | Peso (g): 1000 | Grado IP: IP 20 | Colore finitura: Bianco | Tipologia di finitura: Verniciato a polveri di poliestere | Materiale corpo: Alluminio | Materiale diffussore: PC (policarbonato) | Temperatura operativa massima: -20° C | Temperatura operativa minima: +45° C | Potenza nominale (W): 5 | Fattore di potenza: > 0,9 | Alimentazione: 230V 50/60Hz | Alimentatore: Integrato | Classe di isolamento: I | Dimmerabile: Sì (interruttore integrato) |

REER SPA
Via Carcano 32 - 10153 - Torino, Italia
Tel: +39 011 9969833 - Mail: vendite@reer.it - www.reerlighting.com

Dati illuminotecnici

Tipo di sorgente	COB
Numero di LED	1
Temperatura colore (CCT)	3000K
Indice resa cromatica (CRI)	> 90
MacAdam (SDCM)	< 3
Flusso luminoso (lm)	380

Angolo di emissione	40°
Sicurezza fotobiologica	RG1 (rischio basso)
Durata del LED	30.000 h
Classe efficienza energetica	Questo contiene una sorgente luminosa di classe di efficienza energetica (EU2019/2015): F

Dati meccanici

Larghezza (mm)	180
Lunghezza (mm)	85
Altezza (mm)	27
Peso (g)	1000
Grado IP	IP 20
Colore finitura	Bianco

Tipologia di finitura	Verniciato a polveri di poliestere
Materiale corpo	Alluminio
Materiale diffusore	PC (policarbonato)
Temperatura operativa massima	-20° C
Temperatura operativa minima	+45° C

Dati elettrici

Potenza nominale (W)	5
Fattore di potenza	0,9
Alimentazione	230V 50/60Hz
Alimentatore	Integrato

Classe di isolamento	I
Dimmerabile	Sì (interruttore integrato)

REER SPA
Via Carcano 32 - 10153 - Torino, Italia
Tel: +39 011 9969833 - Mail: vendite@reer.it - www.reerlighting.com

Fotometria

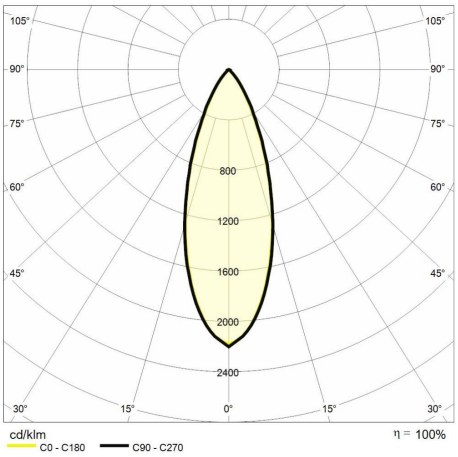

Disegno tecnico

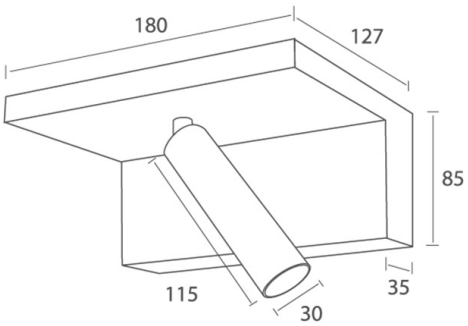

REER SPA
Via Carcano 32 - 10153 - Torino, Italia
Tel: +39 011 9969833 - Mail: vendite@reer.it - www.reerlighting.com