Tartaruga ovale

TARTARUGA E27 60W 230V IP44 Ovale - grigia

Cod: **6360935**

E27
Attacco lampada: E27

IP44
Protetto contro corpi solidi di dimensioni superiori a 1 mm e dagli spruzzi

II
Classe di protezione II

Garanzia ReeR
La ReeR garantisce il prodotto per un periodo della durata di 3 anni

Descrizione tecnica

Codice prodotto: 6360935 | Categoria: Apparecchi da esterni | Modello: Tartaruga ovale | Descrizione prodotto: TARTARUGA E27 60W 230V IP44 Ovale - grigia | Larghezza (mm): 170 | Lunghezza (mm): 125 | Altezza (mm): 105 | Peso (g): 500 | Attacco lampada: E27 | Grado IP: IP 44 | Colore finitura: Grigio RAL7015 | Materiale corpo: PP (polipropilene) | Materiale diffussore: Vetro temprato | Temperatura operativa massima: -20° C | Temperatura operativa minima: +50° C | Potenza nominale (W): max 60 | Alimentazione: 230V 50/60Hz | Classe di isolamento: II |

REER SPA
Via Carcano 32 - 10153 - Torino, Italia
Tel: +39 011 9969833 - Mail: vendite@reer.it - www.reerlighting.com

Dati meccanici

Larghezza (mm)	170	Attacco lampada	E27
Lunghezza (mm)	125	Grado IP	IP 44
Altezza (mm)	105	Colore finitura	Grigio RAL7015
Peso (g)	500	Materiale corpo	PP (polipropilene)

Dati elettrici

Potenza nominale (W)	max 60
Alimentazione	230V 50/60Hz
Classe di isolamento	II

REER SPA
Via Carcano 32 - 10153 - Torino, Italia
Tel: +39 011 9969833 - Mail: vendite@reer.it - www.reerlighting.com

Disegno tecnico

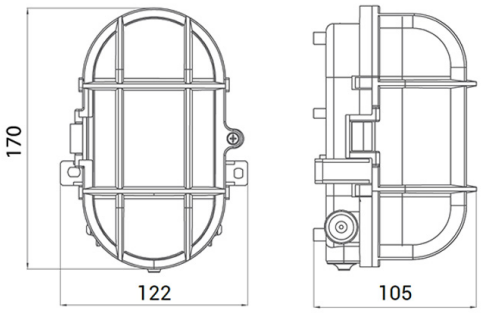

REER SPA
Via Carcano 32 - 10153 - Torino, Italia
Tel: +39 011 9969833 - Mail: vendite@reer.it - www.reerlighting.com