Street Star 100W

STREET STAR 100W 4000K IP66 230V

Cod: **6360809**

IP66
A tenuta di polvere e protetto dalle ondate

I
Classe di protezione I

Conforme ai CAM
Prodotto conforme ai CAM (Criteri Ambientali Minimi) Edifici, per installazione in interni ed esterni

Garanzia ReeR
La ReeR garantisce il prodotto per un periodo della durata di 3 anni

Descrizione tecnica

Codice prodotto: 6360809 | Categoria: Apparecchi da esterni | Modello: Street Star 100W | Descrizione prodotto: STREET STAR 100W 4000K IP66 230V | Tipo di sorgente: SMD | Numero di LED: 60 | Temperatura colore (CCT): 4000K | Indice resa cromatica (CRI): > 70 | MacAdam (SDCM): < 6 | Flusso luminoso (lm): 11000 | Angolo di emissione: Asimmetrico 30° x 140° | Sicurezza fotobiologica: RG2 (rischio moderato) | Durata del LED: 50.000 h | Classe efficienza energetica: Questo contiene una sorgente luminosa di classe di efficienza energetica (EU2019/2015): E | Larghezza (mm): 340 | Lunghezza (mm): 650 | Altezza (mm): 243 | Peso (g): 7300 | Grado IP: IP 66 | Grado IK: IK 08 | Colore finitura: Grigio RAL9007 | Tipologia di finitura: Verniciato a polveri di poliestere | Materiale corpo: Alluminio | Materiale diffussore: Vetro temprato | Temperatura operativa massima: -40° C | Temperatura operativa minima: +50° C | Potenza nominale (W): 100 | Fattore di potenza: > 0,95 | Alimentazione: 100-240V 50/60Hz | Alimentatore: Integrato | Classe di isolamento: I | Dimmerabile: No |

REER SPA
Via Carcano 32 - 10153 - Torino, Italia
Tel: +39 011 9969833 - Mail: vendite@reer.it - www.reerlighting.com

Dati illuminotecnici

Tipo di sorgente	SMD
Numero di LED	60
Temperatura colore (CCT)	4000K
Indice resa cromatica (CRI)	> 70
MacAdam (SDCM)	< 6
Flusso luminoso (lm)	11000

Angolo di emissione	Asimmetrico 30° x 140°
Sicurezza fotobiologica	RG2 (rischio moderato)
Durata del LED	50.000 h
Classe efficienza energetica	Questo contiene una sorgente luminosa di classe di efficienza energetica (EU2019/2015): E

Dati meccanici

Larghezza (mm)	340
Lunghezza (mm)	650
Altezza (mm)	243
Peso (g)	7300
Grado IP	IP 66

Grado IK	IK 08
Colore finitura	Grigio RAL9007
Tipologia di finitura	Verniciato a polveri di poliestere
Materiale corpo	Alluminio

Dati elettrici

Potenza nominale (W)	100
Fattore di potenza	> 0,95
Alimentazione	100-240V 50/60Hz
Alimentatore	Integrato

Classe di isolamento	I
Dimmerabile	No

REER SPA
Via Carcano 32 - 10153 - Torino, Italia
Tel: +39 011 9969833 - Mail: vendite@reer.it - www.reerlighting.com

Fotometria

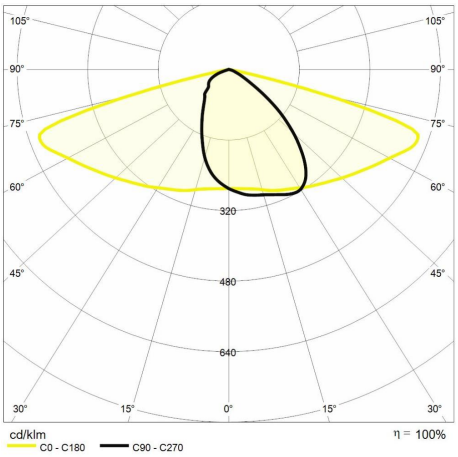

Disegno tecnico

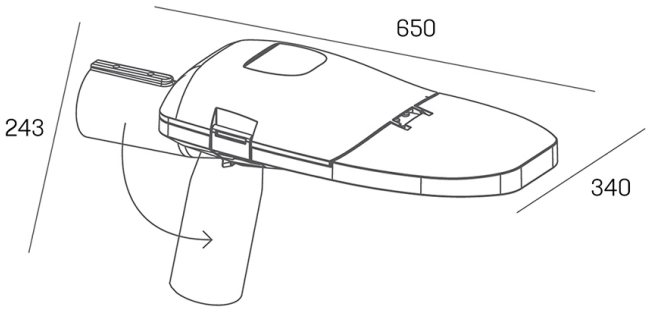

REER SPA
Via Carcano 32 - 10153 - Torino, Italia
Tel: +39 011 9969833 - Mail: vendite@reer.it - www.reerlighting.com