Applique ovale 230mm

APPLIQUE OVALE 15W LED IP54 3000K

Cod: **6360773**

IP54
Protetto contro la polvere e gli spruzzi

II
Classe di protezione II

CRI >80
Indice di resa cromatica >80

Garanzia ReeR
La ReeR garantisce il prodotto per un periodo della durata di 3 anni

Descrizione tecnica

Codice prodotto: 6360773 | Categoria: Apparecchi da esterni | Modello: Applique ovale 230mm | Descrizione prodotto: APPLIQUE OVALE 15W LED IP54 3000K | Tipo di sorgente: SMD 2835 | Numero di LED: 96 | Temperatura colore (CCT): 3000K | Indice resa cromatica (CRI): > 80 | MacAdam (SDCM): < 6 | Flusso luminoso (lm): 1150 | Angolo di emissione: 160° | Durata del LED: 30.000 h | Classe efficienza energetica: Questo contiene una sorgente luminosa di classe di efficienza energetica (EU2019/2015): F | Larghezza (mm): 104 | Lunghezza (mm): 230 | Altezza (mm): 42 | Peso (g): 200 | Grado IP: IP 54 | Colore finitura: Bianco | Materiale corpo: PC (policarbonato) | Materiale diffussore: PC (policarbonato) | Temperatura operativa massima: -20° C | Temperatura operativa minima: +50° C | Potenza nominale (W): 15 | Fattore di potenza: > 0,5 | Alimentazione: 230V 50/60Hz | Alimentatore: Integrato | Classe di isolamento: II | Dimmerabile: No |

REER SPA
Via Carcano 32 - 10153 - Torino, Italia
Tel: +39 011 9969833 - Mail: vendite@reer.it - www.reerlighting.com

Dati illuminotecnici

Tipo di sorgente	SMD 2835
Numero di LED	96
Temperatura colore (CCT)	3000K
Indice resa cromatica (CRI)	> 80
MacAdam (SDCM)	< 6
Flusso luminoso (lm)	1150

Angolo di emissione	160°
Durata del LED	30.000 h
Classe efficienza energetica	Questo contiene una sorgente luminosa di classe di efficienza energetica (EU2019/2015): F

Dati meccanici

Larghezza (mm)	104
Lunghezza (mm)	230
Altezza (mm)	42
Peso (g)	200
Grado IP	IP 54

Colore finitura	Bianco
Materiale corpo	PC (policarbonato)
Materiale diffusore	PC (policarbonato)
Temperatura operativa massima	-20° C
Temperatura operativa minima	+50° C

Dati elettrici

Potenza nominale (W)	15
Fattore di potenza	0,5
Alimentazione	230V 50/60Hz
Alimentatore	Integrato

Classe di isolamento	II
Dimmerabile	No

REER SPA
Via Carcano 32 - 10153 - Torino, Italia
Tel: +39 011 9969833 - Mail: vendite@reer.it - www.reerlighting.com

Fotometria

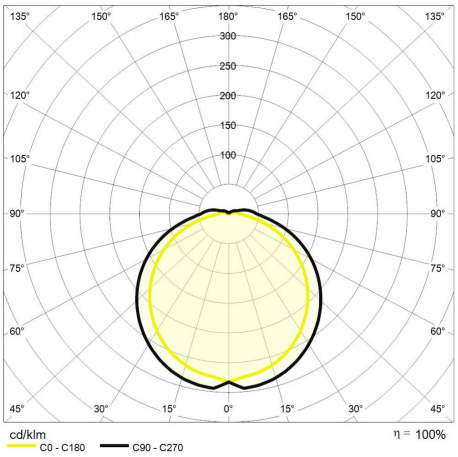

Disegno tecnico

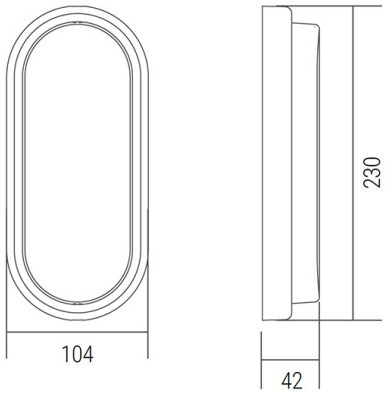

REER SPA
Via Carcano 32 - 10153 - Torino, Italia
Tel: +39 011 9969833 - Mail: vendite@reer.it - www.reerlighting.com